Carboma

Кондитерские витрины
CUBE STANDARD

ОСОБЕННОСТИ:

Серия кондитерских витрин CUBE STANDARD – это:

- современный кубический дизайн;
- стабильный температурный режим, благодаря наличию стеклопакетов;
- эффективное использование площади кафе, бара, магазина любого формата;
- многообразие моделей от обслуживания через прилавок до моделей самообслуживания;
- различные варианты цветовых исполнений;
- LED-подсветка каждой полки;
- защитные металлические стойки, закрывающие соединение стеклопакетов.

ТЕХНИЧЕСКИЕ ХАРАКТЕРИСТИКИ:

Модель	Длина с боковинами, мм →I мм	Длина без боковин, мм → мм	Горизонтальная площадь экспозиции, м² м²	Полезный объем, м³ м³	Рабочая температура, °С
KC70 VV 0,6-1 STANDARD	600	595	0,83	0,12	0…+7
KC70 VV 0,9-1 STANDARD	900	895	1,26	0,19	
KC70 VV 1,3-1 STANDARD	1300	1295	1,86	0,28	
KC70 VM 0,6-2 STANDARD (открытая)	600	895	0,73	0,12	+4…+12
KC70 VM 0,9-2 STANDARD (открытая)	900	895	1,13	0,18	
KC70 VM 1,3-2 STANDARD (открытая)	1300	1295	1,78	0,27	
KC70 N 0,6-1 STANDARD (нейтральная)	600	595	0,83	–	–
KC70 N 0,9-1 STANDARD (нейтральная)	900	895	1,26		
KC70 N 1,3-1 STANDARD (нейтральная)	1300	1295	1,86		
KC70 N 0,6-7/ KC70 N 0,9-7 (прилавок)	600/900	–	–		

Динамика

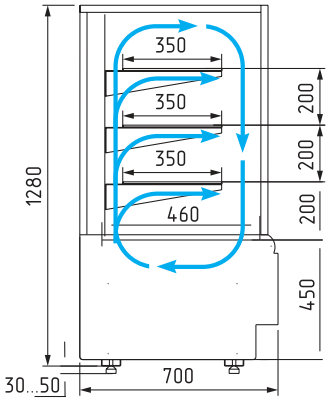

Динамика открытая

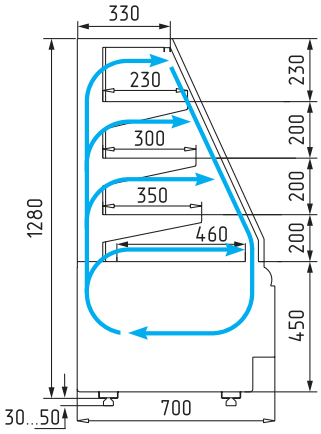

Нейтральная

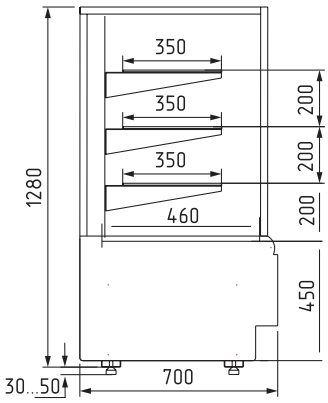

Прилавок

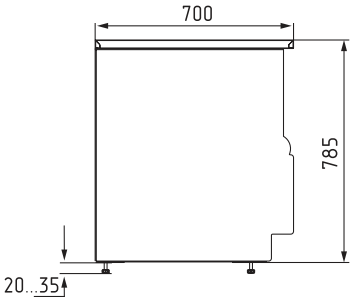

ОПЦИИ:

- колесная опора
- подсветка на передних стойках
- поддон для макарони (1 секция, 2 секции)
- поддон-ценник для мелкой выпечки
- подставка для бутербродов
- ночная шторка (открытая)

ПОДДОН ДЛЯ МАКАРОНИ (1 СЕКЦИЯ)

ПОДДОН-ЦЕННИК ДЛЯ МЕЛКОЙ ВЫПЕЧКИ

ПОДСТАВКА ДЛЯ БУТЕРБРОДОВ

Производитель оставляет за собой право вносить изменения в конструкцию и комплектацию оборудования без предварительного уведомления

ИСПОЛНЕНИЕ НА СКЛАД:

0102/0109 9006/9005

ИСПОЛНЕНИЕ С ПОДСВЕТКОЙ НИЖНЕГО ФРОНТА:

9005/0430

СТАНДАРТНЫЕ ЦВЕТА:

(покраска фронтальной панели, боковин, защитных стоек, профиля под стекло, нижнего поддона выкладки, кронштейнов под полки, обшивок светильника):

RAL9003 RAL9006 RAL9005 RAL3004 RAL7024

RAL1016 RAL6018 RAL3020 RAL5017 RAL1015

ПАТТЕРН ФРОНТАЛЬНОЙ ПАНЕЛИ:

0106 СЕДОЙ ДУБ 0107 ОЛЬХА 0105 ВЕНГЕ

0108 ТЕМНЫЙ ДУБ 0110 МАРИЕЛЬ

ИНДИВИДУАЛЬНОЕ ИСПОЛНЕНИЕ:

Любые цвета по таблице RAL (покраска фронтальной панели, боковин, защитных стоек, профиля под стекло, нижнего поддона выкладки, кронштейнов под полки, обшивок светильника)

Паттерн фронтальной панели
Нижний поддон выкладки – сталь нержавеющая

МДФ-ПАНЕЛИ С ПОДСВЕТКОЙ НИЖНЕГО ФРОНТА:

1006 СЕДОЙ ДУБ 1007 ОЛЬХА 1005 ВЕНГЕ

1008 ТЕМНЫЙ ДУБ 1010 МАРИЕЛЬ

Производитель оставляет за собой право вносить изменения в конструкцию и комплектацию оборудования без предварительного уведомления

1 Остекление – стеклопакет

2 LED -подсветка каждой полки

3 Боковина металлическая толщиной 2,5 мм

напитки

+4...+12˚C

торты, пирожные, гастрономия

0...+7˚C

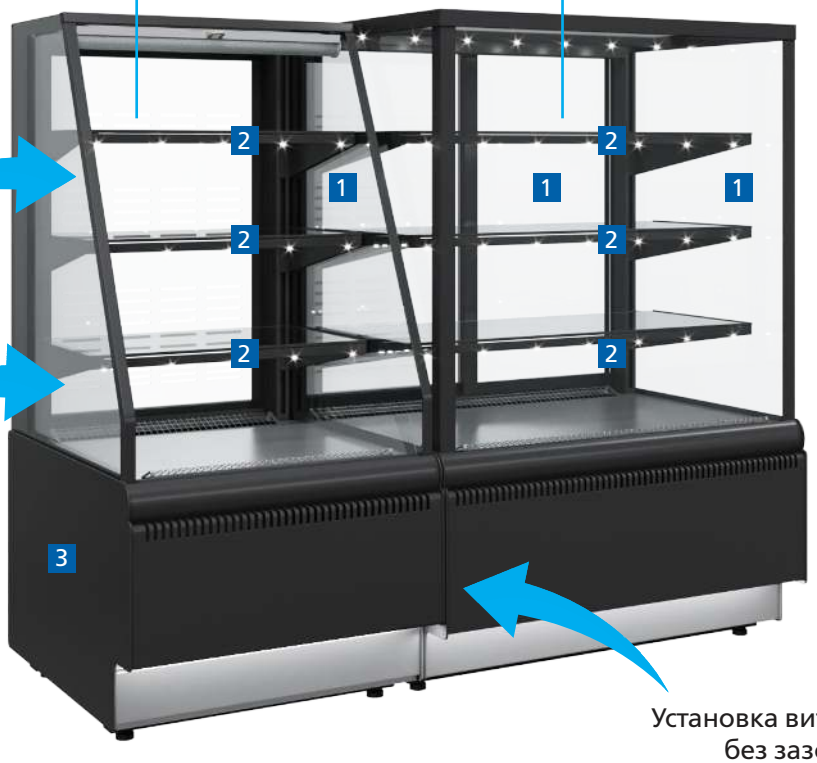

Ночная шторка (Self)

Открытый модуль (Self)

Установка витрин без зазоров